TecX®
TEXTILSPANNRAHMEN

MONTAGEANLEITUNG · TEXTILSPANNRAHMEN

SLIM 25

Rahmen zusammenbauen, montieren und Spanntuch einziehen.

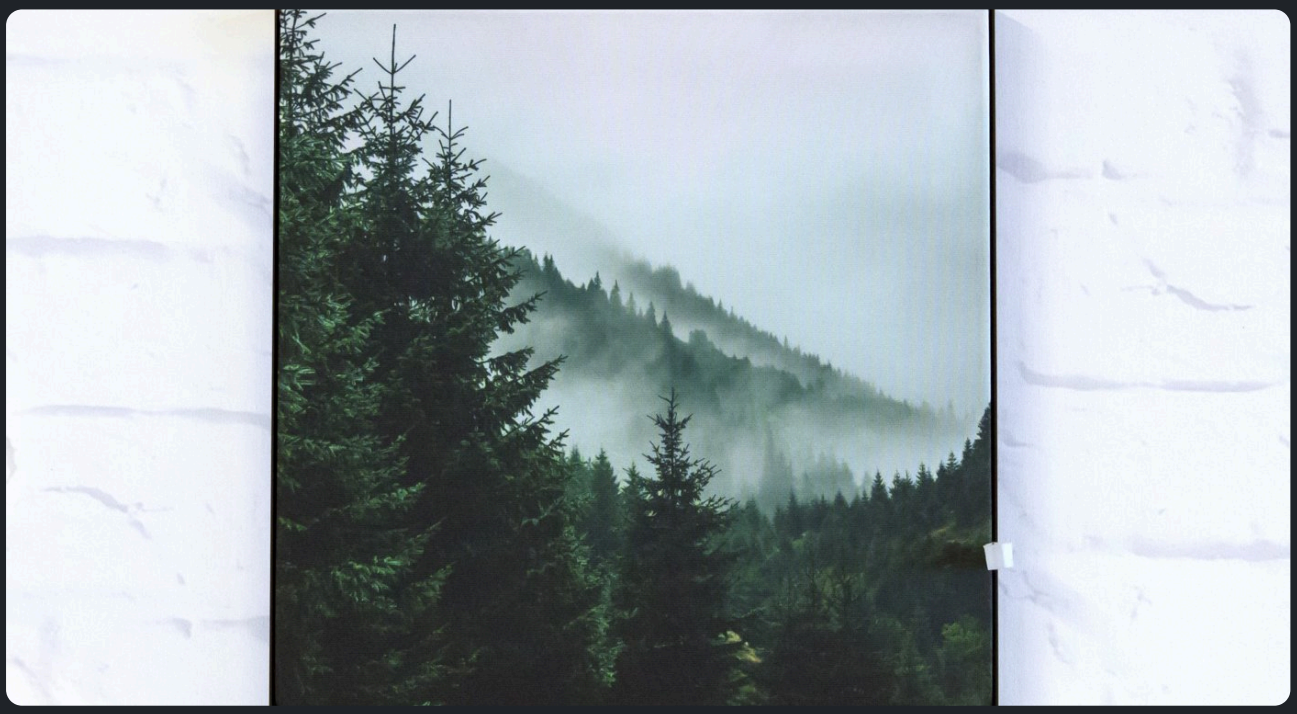

PROFIL	MONTAGE	MOTIVWECHSEL	SERVICE
Aluminium, 25 mm tief	Wand oder abgehängt	Jederzeit, ohne Werkzeug	textilspannrahmen.shop

BEVOR SIE STARTEN

AUF EINEN BLICK

Der Slim 25 ist unser Allrounder: 25 mm tief, schlank im Auftritt und dank Querstreben auch für große Formate geeignet – an der Wand oder frei im Raum abgehängt. Das Spanntuch wird mit seinem Silikonkeder einfach in die Nut gedrückt: kein Werkzeug, kein Kleben, jederzeit austauschbar.

LIEFERUMFANG PRÜFEN

- [ ] Aluminiumprofile Slim 25 – 4 Seiten, bei großen Formaten geteilt
- [ ] 4 × Eckverbinder mit Madenschrauben
- [ ] Querstreben mit Streben-Clips (je nach Bestellung)
- [ ] Verlängerungsverbinder (nur bei geteilten Profilen)
- [ ] Spanntuch mit eingenähtem Silikonkeder
- [ ] Wandhalter oder Deckenaufhänger (je nach gewählter Montageart)

DAS BRAUCHEN SIE

- Inbusschlüssel für die Madenschrauben
- Maßband, Wasserwaage, Bleistift
- Bohrmaschine mit passendem Bohrer
- Schrauben und Dübel passend zu Ihrer Wand (nicht enthalten)
- Saubere, weiche Unterlage (Decke oder Karton)
- Optional: E-Lock Tool zum Eindrücken des Keders

4	20-40 min	ab 2 m	100 cm
SCHRITTE	ZEITAUFWAND	ZU ZWEIT MONTIEREN	BEFESTIGUNGSABSTAND

SO GEHT ES

01 — RAHMEN BAUEN
Profile mit Eckverbindern verschrauben

02 — STREBEN SETZEN
Querstreben einclipsen und fixieren

03 — MONTIEREN
Wand oder abgehängt

04 — TUCH EINZIEHEN
Ecken zuerst, dann die Seiten

SICHER ARBEITEN

Arbeiten Sie auf einer sauberen, weichen Unterlage – Aluminium und Druck verkratzen sonst. Große Rahmen immer zu zweit aufrichten und montieren. Dübel und Schrauben müssen zum Untergrund passen (Beton, Mauerwerk, Trockenbau); im Zweifel fragen Sie den Fachhandel. Hinweise zur Haftung finden Sie auf der letzten Seite.

UNSER TIPP

Legen Sie das Spanntuch vor der Montage ausgerollt flach hin. Leichte Transportfalten verschwinden durch die Spannung im Rahmen von selbst.

01 RAHMEN ZUSAMMENBAUEN

Schieben Sie je einen Eckverbinder in die Hohlkammer der Profilenden. Die Verbinder sind L-förmig – ein Schenkel pro Profil. Setzen Sie die Profile auf Gehrung zusammen, bis die Ecke bündig schließt.

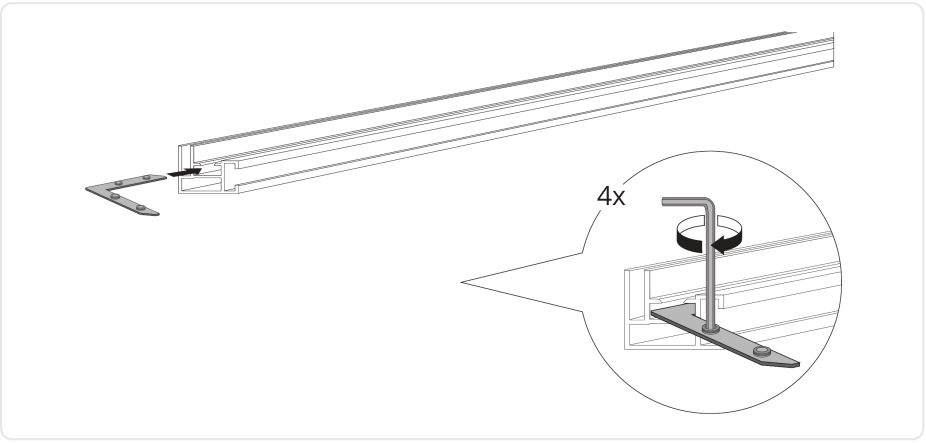

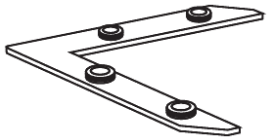

Eckverbinder, 4 Stück – je 2 Madenschrauben

FESTZIEHEN

Madenschrauben jeder Ecke mit dem Inbusschlüssel anziehen – erst handfest, nach dem Ausrichten fest.

02 LETZTE SEITE SCHLIESSEN UND AUSRICHTEN

Schieben Sie das vierte Profil auf beide freien Eckverbinder. Prüfen Sie den Rahmen auf Rechtwinkligkeit: Beide Diagonalen müssen gleich lang sein. Erst dann alle 8 Madenschrauben fest anziehen.

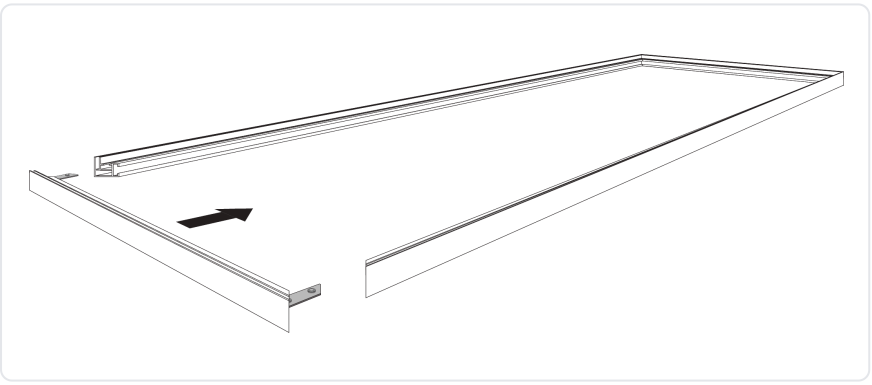

PRÜFEN

- Diagonalen gleich lang (± 2 mm)
- Ecken schließen ohne Spalt
- Keder-Nut zeigt nach vorn
- Rahmen liegt plan auf

NUR BEI GETEILTEN PROFILEN

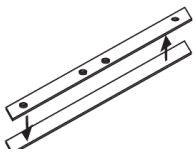

VERLÄNGERUNG

Ab einer bestimmten Länge liefern wir eine Seite zweiteilig. Verlängerungsverbinder zur Hälfte in das erste Profil schieben und mit den Madenschrauben fixieren, dann das zweite Profil aufschieben und ebenfalls festziehen. Die Stoßkante muss ohne Versatz schließen.

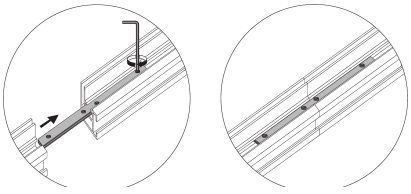

02 QUERSTREBEN EINSETZEN

Querstreben verhindern, dass sich lange Rahmenseiten unter der Tuchspannung nach innen ziehen. Ob und wie viele Streben enthalten sind, richtet sich nach Ihrem bestellten Format.

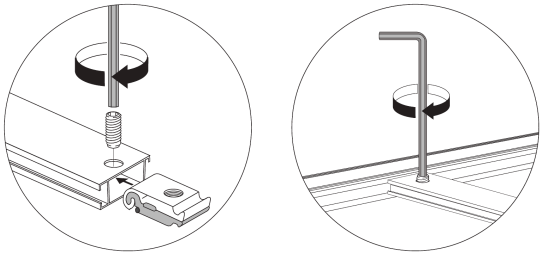

A · CLIP EINSETZEN

Streben-Clip in die innere Nut des Rahmenprofils einhängen und an die gewünschte Position schieben – auf beiden Seiten gegenüberliegend gleich.

B · FIXIEREN

Madenschraube des Clips mit dem Inbusschlüssel anziehen, bis der Clip fest sitzt.

C · STREBE EINLEGEN

Querstrebe auf die Clips setzen und von oben festschrauben. Die Strebe darf nicht über die Nut hinaus nach vorn stehen.

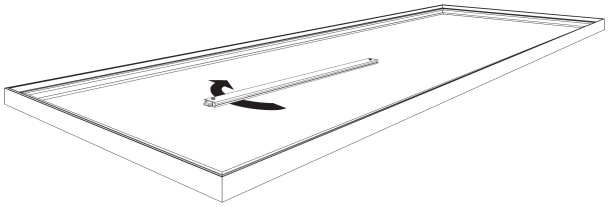

Strebe zwischen die fixierten Clips einlegen

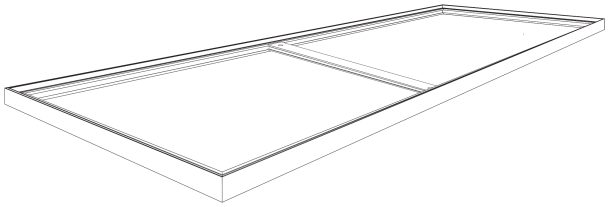

Fertig verstrebter Rahmen – die Strebe liegt hinter dem Tuch

STREBENANORDNUNG JE NACH FORMAT

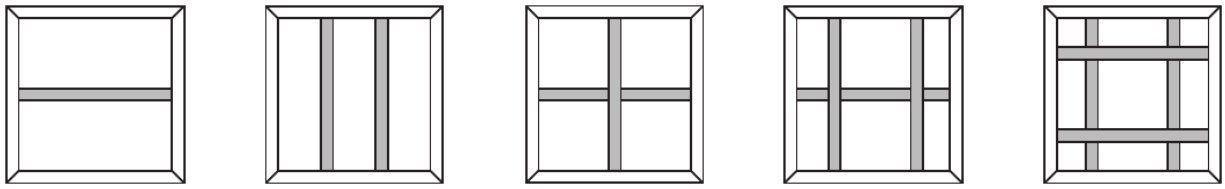

OPTION 1
1 Querstrebe

OPTION 2
2 Längsstreben

OPTION 3
Kreuz

OPTION 4
Kreuz + Querstrebe

OPTION 5
Doppelkreuz

UNSER TIPP

Bei Formaten über 150 cm Kantenlänge empfehlen wir mindestens eine Strebe pro Richtung – das hält das Profil auch nach Jahren gerade.

03 RAHMEN MONTIEREN

Drei Montagearten stehen zur Wahl. Montieren Sie den Rahmen immer **vor** dem Einziehen des Spanntuchs – so bleibt der Druck sauber und Sie kommen an alle Schrauben.

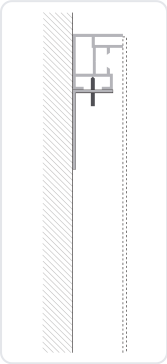

WANDMONTAGE A · WANDHALTER

Der Rahmen wird in Wandhalter eingehängt und bleibt abnehmbar. **1** Wandhalter mit Bleistift anzeichnen – Position und Abstände mit der Wasserwaage übertragen. **2** Löcher bohren. **3** Dübel setzen. **4** Wandhalter festschrauben. Rahmen von oben in die Halter einhängen; die Rändelschraube sichert gegen Abheben.

Halter alle 100 cm setzen, mindestens einer je Seite oben und unten.

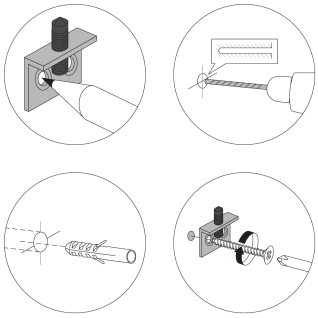

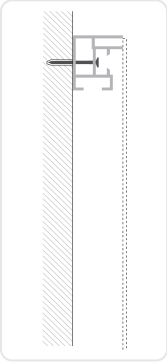

WANDMONTAGE B · DURCHGESCHRAUBT

Die flachste und festeste Lösung: Der Rahmen wird durch die Rückwand des Profils direkt an die Wand geschraubt. **1** Profil im Abstand von **100 cm** durchbohren (Bohrer passend zur Schraube) – entfällt bei werkseitiger Vorbohrung. **2** Rahmen anhalten, Bohrlöcher auf die Wand übertragen. **3** Dübel setzen. **4** Rahmen mit Senkkopfschrauben befestigen.

> **OPTIONAL VORGEBOHRT**
>
> Auf Wunsch liefern wir das Profil werkseitig alle 40 cm vorgebohrt. Befestigt wird trotzdem nur alle 100 cm – die übrigen Löcher bleiben als Reserve für Dübelpositionen, die nicht passen.

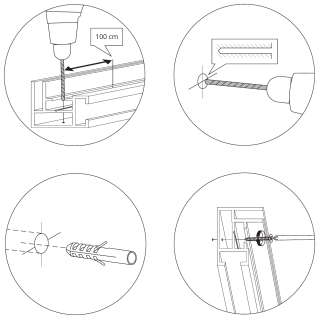

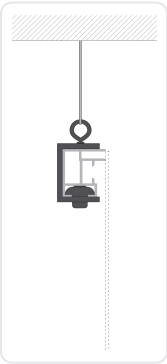

DECKENMONTAGE · ABGEHÄNGT

Für frei im Raum hängende Rahmen. **1** Aufhängeklammer von der Seite über das Rahmenprofil schieben, bis sie das Profil umgreift. **2** Klammer von unten mit der Schraube festziehen. **3** Ösenschraube oben eindrehen und ausrichten. Rahmen mit Seil oder Kette an tragfähigen Deckenhaken abhängen – je Seite mindestens zwei Aufhängepunkte.

Tragfähigkeit der Decke und der Haken vorher prüfen.

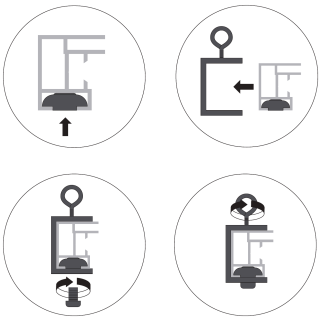

04

SPANNTUCH EINZIEHEN

Jetzt kommt der werkzeuglose Teil. Am Rand des Tuchs ist ein Silikonkeder eingenäht, der in die vordere Nut des Profils gedrückt wird. Wichtig ist nur die Reihenfolge: **erst alle Ecken, dann die Seiten.**

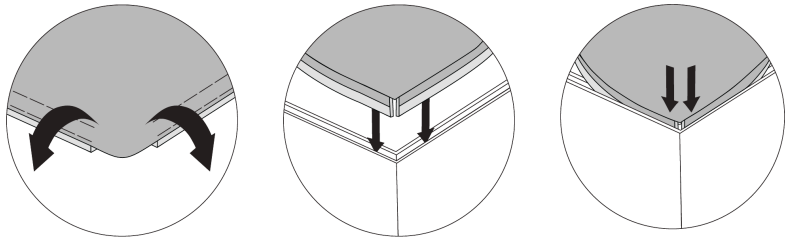

A · ECKE FALTEN

Tuch mit der Druckseite nach vorn auflegen. An der ersten Ecke den Keder von beiden Seiten zur Ecke hin einfalten.

B · EINDRÜCKEN

Das gefaltete Stück mit dem Daumen in die Nut drücken – rechts und links der Ecke. Pro Ecke sind das zwei Keder-Enden.

C · ALLE 4 ECKEN

Oben beginnen, dann diagonal weiter. So verteilt sich die Spannung gleichmäßig und das Motiv sitzt mittig.

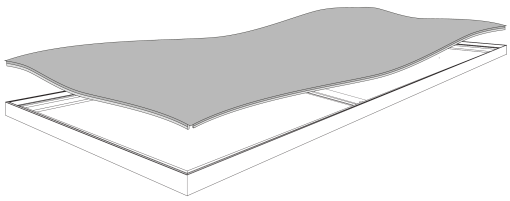

Nach den Ecken hängt das Tuch noch locker – das ist richtig so.

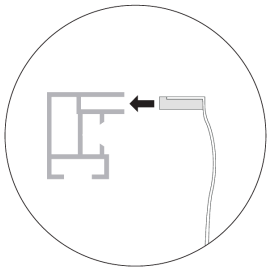

Keder von vorn waagerecht in die Nut schieben.



Abschnitt für Abschnitt eindrücken.

D · SEITEN EINZIEHEN

Jetzt den Keder von der Mitte jeder Seite aus zu den Ecken hin eindrücken: zuerst die Oberkante, dann beide Seiten, zuletzt die Unterkante. Mit dem Daumenballen oder dem E-Lock Tool in gleichmäßigen Abschnitten arbeiten – nicht ziehen, sondern drücken.

UNSER TIPP

Mit dem E-Lock Tool gleiten Sie den Keder in einem Zug in die Nut – gerade bei großen Formaten spart das Zeit und schont die Finger. Erhältlich im Shop.

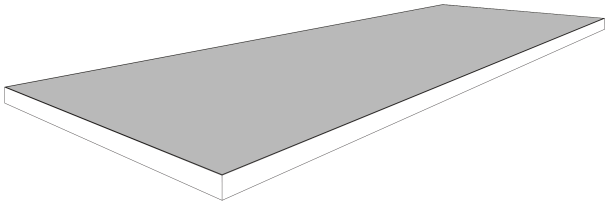

Das Ergebnis: ein randlos gespanntes, faltenfreies Motiv – das Profil verschwindet hinter dem Textil.

WENN ETWAS NICHT PASST

TIPPS & HILFE

DAS SEHEN SIE	SO LÖSEN SIE ES
Falten oder Wellen im Tuch	Keder an der betroffenen Seite ein Stück herausziehen und von der Mitte aus neu eindrücken. Leichte Falten verschwinden nach 1–2 Tagen durch Spannung und Raumwärme.
Keder springt wieder heraus	Der Keder wurde schräg eingedrückt. Senkrecht zur Nut arbeiten und mit dem E-Lock Tool nachfahren. Nut auf Rückstände oder Staub prüfen.
Motiv sitzt nicht mittig	Alle vier Ecken lösen, Tuch neu ausrichten und erneut mit den Ecken beginnen – oben anfangen.
Rahmenseite hängt nach innen durch	Querstrebe nachrüsten oder Position der Streben prüfen. Bei durchgeschraubter Wandmontage den Befestigungsabstand von 100 cm einhalten.
Ecke schließt nicht bündig	Madenschrauben lösen, Profile ganz auf den Eckverbinder schieben, Diagonalen prüfen, neu anziehen.
Tuch ist zu klein oder zu groß	Außenmaß des Rahmens nachmessen und mit der Bestellung vergleichen. Wir helfen unter help@textilspannrahmen.shop weiter.

PFLEGE

- Textil mit lauwarmem Wasser und mildem Reiniger abtupfen, nicht reiben
- Viele Spanntücher sind bei 30 °C waschbar – Hinweis auf dem Tuchetikett beachten
- Aluminiumprofil nur mit weichem Tuch reinigen, keine Scheuermittel
- Tuch zum Lagern locker rollen, nicht knicken

MOTIV WECHSELN

Der Rahmen bleibt an der Wand – nur das Tuch wird getauscht. Keder an einer Ecke anheben, rundum herausziehen, neues Tuch wie in Schritt 4 einziehen. Das dauert wenige Minuten.

FÜR DIE NACHBESTELLUNG

Messen Sie immer das **Außenmaß des Aluminiumrahmens** – nicht das Innenmaß und nicht das Motiv. Wir fertigen das Tuch passend dazu.

Ideen spannen Räume.

Neues Motiv, zweites Tuch für die nächste Kampagne, E-Lock Tool oder Zubehör – alles für Ihren Slim 25 finden Sie im Shop. Fragen zur Montage beantworten wir gern persönlich.

Telefon 07021 974422 · **E-Mail** help@textilspannrahmen.shop · **Web** textilspannrahmen.shop

BITTE LESEN

HINWEISE & HAFTUNG

BESTIMMUNGSGEMÄSSE VERWENDUNG

Der TecX® Textilspannrahmen Slim 25 ist ein Aluminium-Rahmensystem zur Aufnahme eines bedruckten Spanntuchs mit Silikonkeder. Er ist für die Montage an Wänden oder abgehängt unter Decken in Innenräumen bestimmt. Jede andere Verwendung, insbesondere als tragendes Bauteil, als Absturzsicherung oder im Außenbereich ohne gesonderte Freigabe, gilt als nicht bestimmungsgemäß.

SICHERHEITSHINWEISE

- Lesen Sie diese Anleitung vor der Montage vollständig und bewahren Sie sie auf.
- Profile haben Schnittkanten – tragen Sie bei der Montage Handschuhe.
- Rahmen ab ca. 2 m Kantenlänge nur zu zweit bewegen, aufrichten und montieren.
- Die Tragfähigkeit von Wand bzw. Decke sowie die Eignung von Dübeln und Schrauben für den Untergrund sind vor der Montage zu prüfen. Befestigungsmaterial ist nicht Bestandteil der Lieferung.
- Vor dem Bohren verdeckte Leitungen (Strom, Wasser, Gas) orten.
- Bei Deckenmontage nur geprüfte, ausreichend dimensionierte Aufhängepunkte verwenden.
- Beleuchtete Rahmen (LED) dürfen nur von einer Elektrofachkraft angeschlossen werden; die dem Netzteil beiliegenden Hinweise sind zu beachten.

HAFTUNGSAUSSCHLUSS

Diese Montageanleitung wurde mit größter Sorgfalt erstellt. Sie beschreibt den üblichen Montageablauf und ersetzt nicht die fachliche Beurteilung der Gegebenheiten vor Ort. Die Montage erfolgt in eigener Verantwortung des Ausführenden.

Für Schäden, die durch unsachgemäße Montage, ungeeignetes oder unzureichend dimensioniertes Befestigungsmaterial, Nichtbeachtung dieser Anleitung, eigenmächtige Veränderungen am Produkt oder nicht bestimmungsgemäße Verwendung entstehen, übernehmen wir keine Haftung. Gleiches gilt für Schäden an Wänden, Decken, Böden und Einrichtungsgegenständen, die bei der Montage entstehen.

Ansprüche aus Gewährleistung und Produkthaftung nach den gesetzlichen Bestimmungen bleiben hiervon unberührt. Maß- und Konstruktionsänderungen im Zuge der Produktweiterentwicklung sowie Irrtümer vorbehalten. Abbildungen können vom gelieferten Produkt abweichen.

ENTSORGUNG

Aluminiumprofile und Verbinder sind recycelbar und gehören in die Metallsammlung. Spanntücher über den Restmüll bzw. nach den örtlichen Vorgaben entsorgen. Verpackungsmaterial bitte sortenrein trennen.

ANBIETER

TecX® ist eine Marke von Bildkraft – Home of Signs, Inhaber Björn Blum, Erlenaustraße 15/1, 73240 Wendlingen am Neckar, Deutschland.
Telefon 07021 974422 · help@textilspannrahmen.shop · textilspannrahmen.shop

Montageanleitung Slim 25 · Version 1.0 · Stand Oktober 2026