TecX®
TEXTILSPANNRAHMEN

MONTAGEANLEITUNG · TEXTILSPANNRAHMEN

DOUBLE 80

Doppelseitiger Rahmen zusammenbauen, aufstellen oder abhängen und beide Spanntücher einziehen.

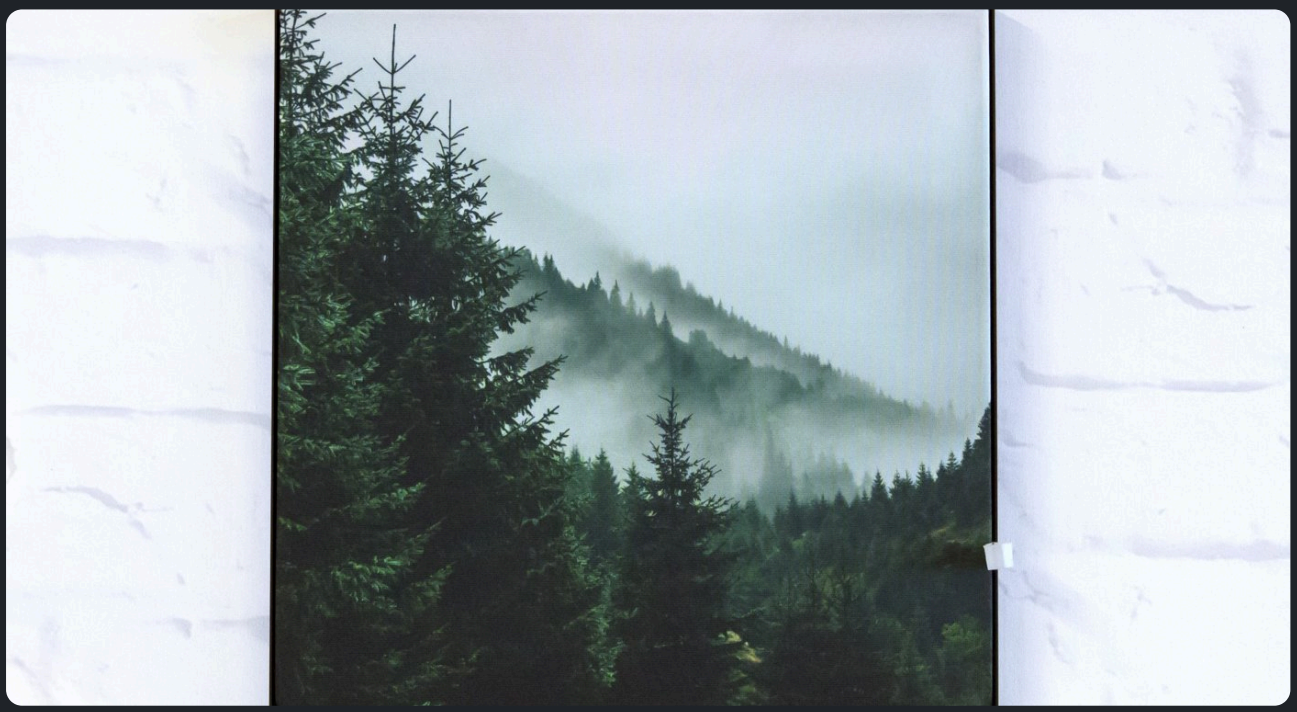

PROFIL	MONTAGE	MOTIVWECHSEL	SERVICE
Aluminium, 80 mm tief	Freistehend oder abgehängt	Jederzeit, ohne Werkzeug	textilspannrahmen.shop

BEVOR SIE STARTEN

AUF EINEN BLICK

Der Double 80 ist unser doppelseitiges Profil: 80 mm tief, mit einer Keder-Nut auf jeder Seite. So trägt ein Rahmen zwei Motive – vorn und hinten – und wirkt freistehend auf Fußplatten oder abgehängt von der Decke in beide Richtungen. Die große Bautiefe macht ihn besonders verwindungssteif – die erste Wahl für große Messewände und Raumteiler. Beide Spanntücher werden mit ihrem Silikonkeder einfach in die Nut gedrückt: kein Werkzeug, kein Kleben, jederzeit austauschbar.

LIEFERUMFANG PRÜFEN

- [ ] Aluminiumprofile Double 80 – 4 Seiten, bei großen Formaten geteilt
- [ ] 4 × Eckverbinder mit Madenschrauben
- [ ] Querstreben mit Streben-Clips (je nach Bestellung)
- [ ] Verlängerungsverbinder (nur bei geteilten Profilen)
- [ ] 2 × Spanntuch mit eingenähtem Silikonkeder
- [ ] Fußplatten mit Haltern oder Deckenaufhänger (je nach gewählter Montageart)

DAS BRAUCHEN SIE

- Inbusschlüssel für die Madenschrauben
- Maßband, Wasserwaage
- Saubere, weiche Unterlage (Decke oder Karton)
- Bei Deckenmontage: Bohrmaschine, Deckenhaken, Seil oder Kette (nicht enthalten)
- Optional: E-Lock Tool zum Eindrücken des Keders

4	30-50 min	ab 2 m	2
SCHRITTE	ZEITAUFWAND	ZU ZWEIT MONTIEREN	SPANNTÜCHER

SO GEHT ES

01 RAHMEN BAUEN
Profile mit Eckverbindern verschrauben

02 STREBEN SETZEN
Querstreben einclipsen und fixieren

03 AUFSTELLEN
Fußplatten oder Deckenabhängung

04 TÜCHER EINZIEHEN
Beide Seiten, Ecken zuerst

SICHER ARBEITEN

Arbeiten Sie auf einer sauberen, weichen Unterlage – Aluminium und Druck verkratzen sonst. Große Rahmen immer zu zweit aufrichten und montieren. Freistehende Rahmen auf ebenem Boden aufstellen und gegen Umkippen sichern; abgehängte Rahmen nur an tragfähigen Deckenpunkten befestigen. Hinweise zur Haftung finden Sie auf der letzten Seite.

UNSER TIPP

Legen Sie das Spanntuch vor der Montage ausgerollt flach hin. Leichte Transportfalten verschwinden durch die Spannung im Rahmen von selbst.

01 RAHMEN ZUSAMMENBAUEN

Schieben Sie je einen Eckverbinder in die Hohlkammer der Profilenden. Die Verbinder sind L-förmig – ein Schenkel pro Profil. Setzen Sie die Profile auf Gehrung zusammen, bis die Ecke bündig schließt.

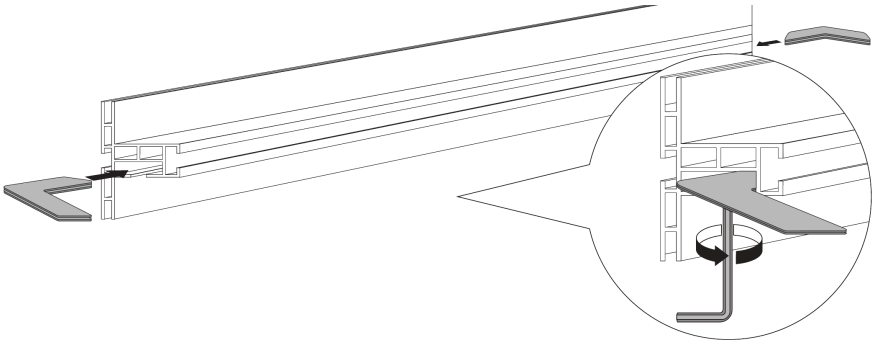

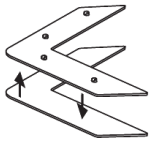

Eckverbinder, 4 Stück – je 2 Madenschrauben

FESTZIEHEN

Madenschrauben jeder Ecke mit dem Inbusschlüssel anziehen – erst handfest, nach dem Ausrichten fest.

02 LETZTE SEITE SCHLIESSEN UND AUSRICHTEN

Schieben Sie das vierte Profil auf beide freien Eckverbinder. **Bei Fußplatten:** Die Fußplattenhalter jetzt schon in die untere Nut des Bodenprofils einschieben – später kommen Sie nicht mehr hinein. Dann Rechtwinkligkeit prüfen: Beide Diagonalen müssen gleich lang sein. Erst dann alle 8 Madenschrauben fest anziehen.

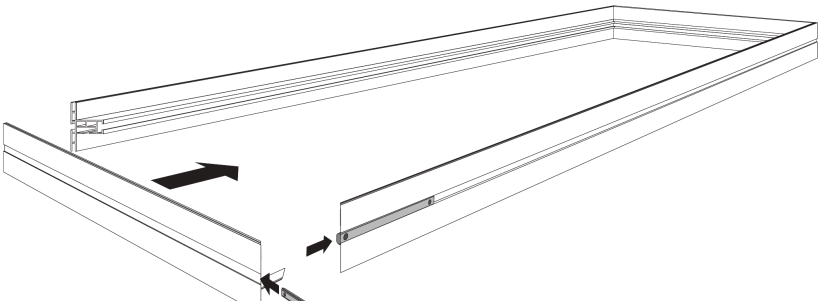

PRÜFEN

- Diagonalen gleich lang (± 2 mm)
- Ecken schließen ohne Spalt
- Fußplattenhalter sitzen in der unteren Nut
- Rahmen liegt plan auf

NUR BEI GETEILTEN PROFILEN

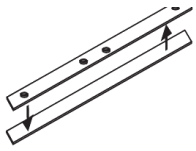

VERLÄNGERUNG

Ab einer bestimmten Länge liefern wir eine Seite zweiteilig. Verlängerungsverbinder zur Hälfte in das erste Profil schieben und mit den Madenschrauben fixieren, dann das zweite Profil aufschieben und ebenfalls festziehen. Die Stoßkante muss ohne Versatz schließen.

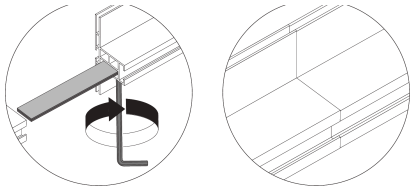

02 QUERSTREBEN EINSETZEN

Querstreben verhindern, dass sich lange Rahmenseiten unter der Tuchspannung nach innen ziehen. Ob und wie viele Streben enthalten sind, richtet sich nach Ihrem bestellten Format.

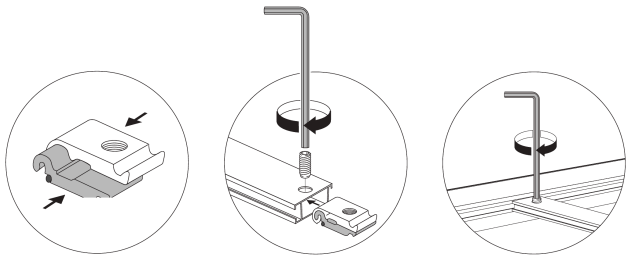

A · CLIP EINSETZEN

Streben-Clip in die innere Nut des Rahmenprofils einhängen und an die gewünschte Position schieben – auf beiden Seiten gegenüberliegend gleich.

B · FIXIEREN

Madenschraube des Clips mit dem Inbusschlüssel anziehen, bis der Clip fest sitzt.

C · STREBE EINLEGEN

Querstrebe auf die Clips setzen und von oben festschrauben. Die Strebe darf nicht über die Nut hinaus nach vorn stehen.

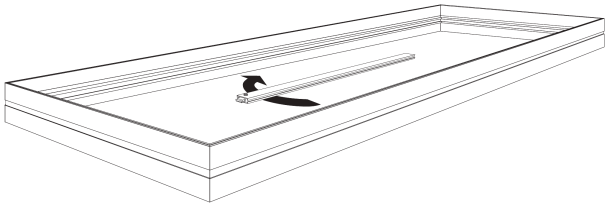

Strebe zwischen die fixierten Clips einlegen

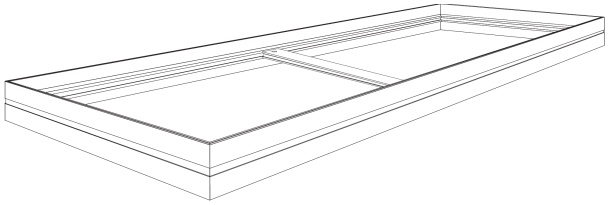

Fertig verstrebter Rahmen – die Strebe liegt hinter dem Tuch

STREBENANORDNUNG JE NACH FORMAT

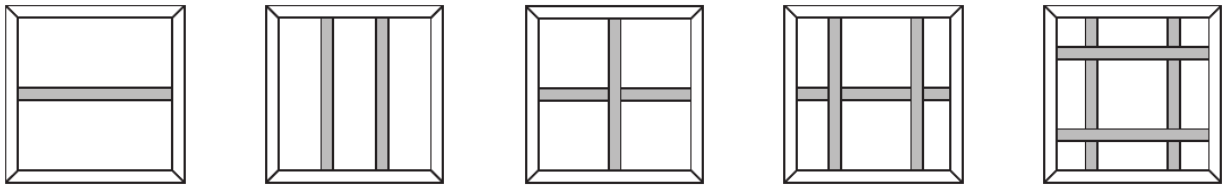

OPTION 1
1 Querstrebe

OPTION 2
2 Längsstreben

OPTION 3
Kreuz

OPTION 4
Kreuz + Querstrebe

OPTION 5
Doppelkreuz

UNSER TIPP

Doppelseitige Rahmen tragen die Spannung von zwei Tüchern. Ab 150 cm Kantenlänge empfehlen wir deshalb mindestens eine Strebe pro Richtung.

03 RAHMEN MONTIEREN

Der Rahmen steht frei auf Fußplatten oder hängt von der Decke – eine Wandmontage ist bei doppelseitigen Rahmen nicht vorgesehen. Richten Sie den Rahmen immer **vor** dem Einziehen der Spanntücher auf.

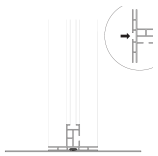

FREISTEHEND · FUSSPLATTE

Für Messestand, Showroom und Raumteiler. **1** Fußplattenhalter in die untere Nut des Rahmenprofils einschieben und an die Position schieben. **2** Fußplatte von unten an den Halter setzen. **3** Mit der Schraube festziehen. Pro Rahmen mindestens zwei Fußplatten verwenden, bei breiten Rahmen eine je 100 cm.

STANDSICHERHEIT

Rahmen auf ebenem Boden aufstellen und gegen Umkippen sichern. Bei Publikumsverkehr oder Zugluft die Fußplatten zusätzlich beschweren oder am Boden fixieren.

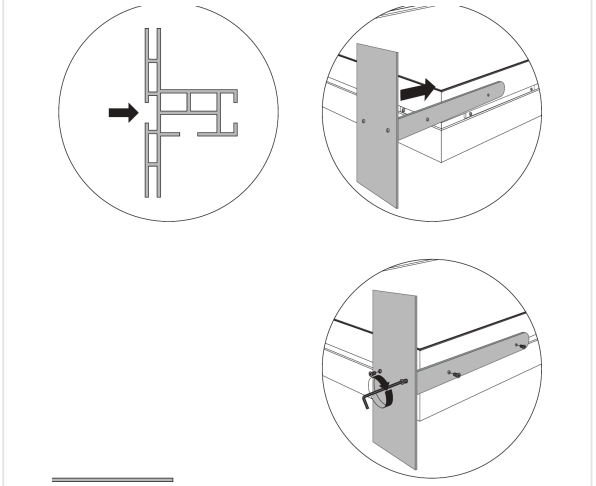

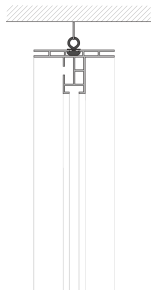

DECKENMONTAGE · ABGEHÄNGT

Für frei im Raum hängende Rahmen – von beiden Seiten sichtbar. **1** Nutenstein von oben in die obere Nut des Profils einsetzen und an die Position schieben. **2** Aufhängeklammer aufsetzen und festziehen. **3** Ösenschraube eindrehen und ausrichten. Rahmen mit Seil oder Kette an tragfähigen Deckenhaken abhängen – je Seite mindestens zwei Aufhängepunkte.

Tragfähigkeit der Decke und der Haken vorher prüfen.

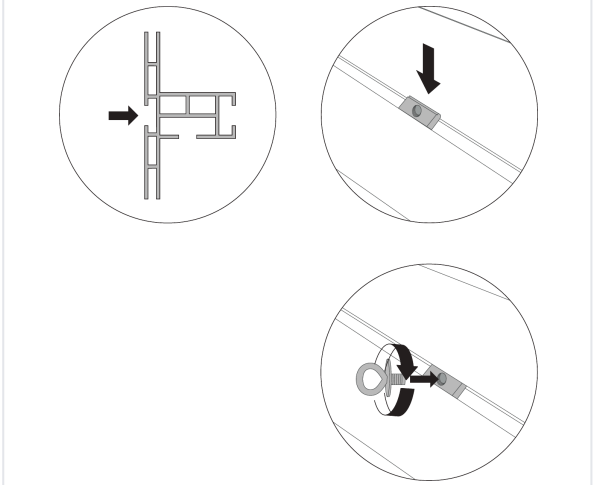

04

SPANNTÜCHER EINZIEHEN

Jetzt kommt der werkzeuglose Teil. Am Rand jedes Tuchs ist ein Silikonkeder eingenäht, der in die Nut der jeweiligen Seite gedrückt wird. Wichtig ist nur die Reihenfolge: **erst alle Ecken, dann die Seiten – und erst die eine, dann die andere Rahmenseite.**

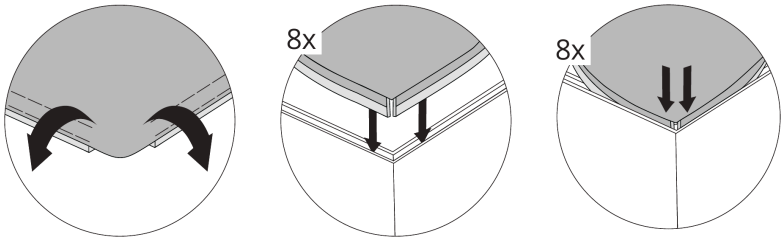

A · ECKE FALTEN

Tuch mit der Druckseite nach vorn auflegen. An der ersten Ecke den Keder von beiden Seiten zur Ecke hin einfalten.

B · EINDRÜCKEN

Das gefaltete Stück mit dem Daumen in die Nut drücken – rechts und links der Ecke. Pro Ecke sind das zwei Keder-Enden.

C · ALLE 4 ECKEN

Oben beginnen, dann diagonal weiter. So verteilt sich die Spannung gleichmäßig und das Motiv sitzt mittig.

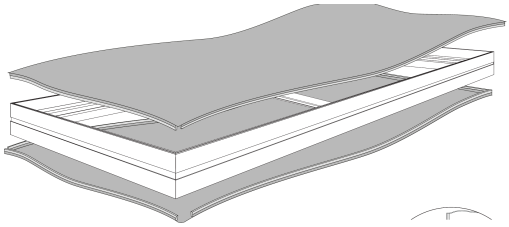

Nach den Ecken hängt das Tuch noch locker – das ist richtig so.

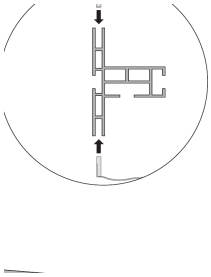

Keder senkrecht in die Nut der jeweiligen Seite drücken.



Abschnitt für Abschnitt eindrücken.

D · SEITEN EINZIEHEN

Jetzt den Keder von der Mitte jeder Seite aus zu den Ecken hin eindrücken: zuerst die Oberkante, dann beide Seiten, zuletzt die Unterkante. Mit dem Daumenballen oder dem E-Lock Tool in gleichmäßigen Abschnitten arbeiten – nicht ziehen, sondern drücken. Anschließend den Rahmen wenden bzw. auf die Rückseite wechseln und das zweite Tuch auf dieselbe Weise einziehen.

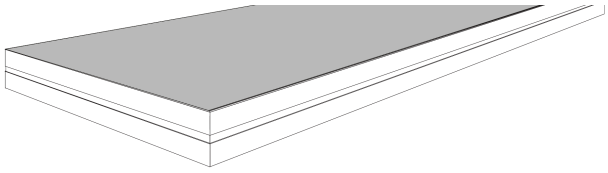

Das Ergebnis: zwei randlos gespannte, faltenfreie Motive – das Profil verschwindet auf beiden Seiten hinter dem Textil.

UNSER TIPP

Mit dem E-Lock Tool gleiten Sie den Keder in einem Zug in die Nut – gerade bei großen Formaten spart das Zeit und schont die Finger. Erhältlich im Shop.

WENN ETWAS NICHT PASST

TIPPS & HILFE

DAS SEHEN SIE	SO LÖSEN SIE ES
Falten oder Wellen im Tuch	Keder an der betroffenen Seite ein Stück herausziehen und von der Mitte aus neu eindrücken. Leichte Falten verschwinden nach 1–2 Tagen durch Spannung und Raumwärme.
Keder springt wieder heraus	Der Keder wurde schräg eingedrückt. Senkrecht zur Nut arbeiten und mit dem E-Lock Tool nachfahren. Nut auf Rückstände oder Staub prüfen.
Motiv sitzt nicht mittig	Alle vier Ecken lösen, Tuch neu ausrichten und erneut mit den Ecken beginnen – oben anfangen.
Rahmenseite hängt nach innen durch	Querstrebe nachrüsten oder Position der Streben prüfen. Bei abgehängten Rahmen zusätzliche Aufhängepunkte setzen.
Ecke schließt nicht bündig	Madenschrauben lösen, Profile ganz auf den Eckverbinder schieben, Diagonalen prüfen, neu anziehen.
Tuch ist zu klein oder zu groß	Außenmaß des Rahmens nachmessen und mit der Bestellung vergleichen. Wir helfen unter help@textilspannrahmen.shop weiter.
Rahmen wackelt oder kippt	Fußplatten gleichmäßig verteilen, Halter fest anziehen und die Platten bei Bedarf beschweren. Boden auf Ebenheit prüfen.

PFLEGE

- Textil mit lauwarmem Wasser und mildem Reiniger abtupfen, nicht reiben
- Viele Spanntücher sind bei 30 °C waschbar – Hinweis auf dem Tuchetikett beachten
- Aluminiumprofil nur mit weichem Tuch reinigen, keine Scheuermittel
- Tuch zum Lagern locker rollen, nicht knicken

MOTIV WECHSELN

Der Rahmen bleibt stehen oder hängen – nur die Tücher werden getauscht. Keder an einer Ecke anheben, rundum herausziehen, neues Tuch wie in Schritt 4 einziehen. Vorder- und Rückseite lassen sich unabhängig voneinander wechseln.

> **FÜR DIE NACHBESTELLUNG**
>
> Messen Sie immer das **Außenmaß des Aluminiumrahmens** – nicht das Innenmaß und nicht das Motiv. Wir fertigen das Tuch passend dazu.

Ideen spannen Räume.

Neues Motiv, zweites Tuch für die nächste Kampagne, E-Lock Tool oder Zubehör – alles für Ihren Double 80 finden Sie im Shop. Fragen zur Montage beantworten wir gern persönlich.

Telefon 07021 974422 · **E-Mail** help@textilspannrahmen.shop · **Web** textilspannrahmen.shop

BITTE LESEN

HINWEISE & HAFTUNG

BESTIMMUNGSGEMÄSSE VERWENDUNG

Der TecX® Textilspannrahmen Double 80 ist ein Aluminium-Rahmensystem zur Aufnahme von zwei bedruckten Spanntüchern mit Silikonkeder. Er ist für die freistehende Aufstellung auf Fußplatten oder die abgehängte Montage unter Decken in Innenräumen bestimmt. Jede andere Verwendung, insbesondere als tragendes Bauteil, als Absturzsicherung oder im Außenbereich ohne gesonderte Freigabe, gilt als nicht bestimmungsgemäß.

SICHERHEITSHINWEISE

- Lesen Sie diese Anleitung vor der Montage vollständig und bewahren Sie sie auf.
- Profile haben Schnittkanten – tragen Sie bei der Montage Handschuhe.
- Rahmen ab ca. 2 m Kantenlänge nur zu zweit bewegen, aufrichten und montieren.
- Bei Deckenmontage nur geprüfte, ausreichend dimensionierte Aufhängepunkte verwenden; Tragfähigkeit der Decke vorher prüfen. Befestigungsmaterial ist nicht Bestandteil der Lieferung.
- Freistehende Rahmen nur auf ebenem, tragfähigem Boden aufstellen und gegen Umkippen sichern – in Verkehrswegen und bei Zugluft zusätzlich fixieren.
- Freistehende Rahmen nicht als Absperrung oder Geländer nutzen.
- Beleuchtete Rahmen (LED) dürfen nur von einer Elektrofachkraft angeschlossen werden; die dem Netzteil beiliegenden Hinweise sind zu beachten.

HAFTUNGSAUSSCHLUSS

Diese Montageanleitung wurde mit größter Sorgfalt erstellt. Sie beschreibt den üblichen Montageablauf und ersetzt nicht die fachliche Beurteilung der Gegebenheiten vor Ort. Die Montage erfolgt in eigener Verantwortung des Ausführenden.

Für Schäden, die durch unsachgemäße Montage, ungeeignetes oder unzureichend dimensioniertes Befestigungsmaterial, Nichtbeachtung dieser Anleitung, eigenmächtige Veränderungen am Produkt oder nicht bestimmungsgemäße Verwendung entstehen, übernehmen wir keine Haftung. Gleiches gilt für Schäden an Wänden, Decken, Böden und Einrichtungsgegenständen, die bei der Montage entstehen.

Ansprüche aus Gewährleistung und Produkthaftung nach den gesetzlichen Bestimmungen bleiben hiervon unberührt. Maß- und Konstruktionsänderungen im Zuge der Produktweiterentwicklung sowie Irrtümer vorbehalten. Abbildungen können vom gelieferten Produkt abweichen.

ENTSORGUNG

Aluminiumprofile und Verbinder sind recycelbar und gehören in die Metallsammlung. Spanntücher über den Restmüll bzw. nach den örtlichen Vorgaben entsorgen. Verpackungsmaterial bitte sortenrein trennen.

ANBIETER

TecX® ist eine Marke von Bildkraft – Home of Signs, Inhaber Björn Blum, Erlenaustraße 15/1, 73240 Wendlingen am Neckar, Deutschland.
Telefon 07021 974422 · help@textilspannrahmen.shop · textilspannrahmen.shop

Montageanleitung Double 80 · Version 1.0 · Stand Oktober 2026