TecX®
TEXTILSPANNRAHMEN

MONTAGEANLEITUNG · 3D-LEUCHTRAHMEN

CARRÉ 160

Beleuchteten 3D-Rahmen in L-Formation zusammenbauen, aufstellen oder abhängen, LED anschließen und die Spanntücher einziehen.



PROFIL
Aluminium, 160 mm, LED-Leuchtrahmen

MONTAGE
Freistehend oder abgehängt

FORMATIONEN
L · U · O

SERVICE
textilspannrahmen.shop

BEVOR SIE STARTEN

AUF EINEN BLICK

Der Carré 160 ist unser beleuchteter 3D-Rahmen für Raumecken: Doppelseitige Rahmenflügel mit 160 mm Bautiefe treffen in der Ecke aufeinander, das Textil läuft innen und außen optisch durch – und wird von innen mit LED hinterleuchtet. So entstehen Lichtwände, Messestände und Besprechungsräume in L-, U- oder O-Formation. Diese Anleitung zeigt die L-Formation – U und O setzen sich aus denselben Schritten zusammen.

LIEFERUMFANG PRÜFEN

- [ ] Carré-160-Profile für zwei Rahmenflügel (je 4 Seiten, bei großen Formaten geteilt)
- [ ] 3D-Eckverbinder mit Madenschrauben für die Raumecke (L-Form: 4 Stück, U- und O-Form: 8 Stück)
- [ ] Eckverbinder mit Madenschrauben für die äußeren Rahmenecken (L-Form: 8 Stück)
- [ ] Stabilizer (Querstreben) mit Clips – ab 2,2 m Höhe oder Breite
- [ ] LED-Module (Edge-lit oder LED auf Stabilizer) mit Netzteil 24 V, je nach Bestellung
- [ ] Spanntücher für außen und innen, lichtdurchlässig, mit eingenähtem Silikonkeder
- [ ] Fußplatten mit Haltern oder Deckenaufhänger (je nach gewählter Montageart)
- [ ] Verlängerungs-Set (nur bei geteilten Profilen)

DAS BRAUCHEN SIE

- Inbusschlüssel für Madenschrauben und Clips
- Maßband, Wasserwaage
- Große, saubere und weiche Fläche zum Auslegen der Flügel
- Steckdose 230 V in Reichweite des Netzteils
- Bei Deckenmontage: Bohrmaschine, Deckenhaken, Seil oder Kette (nicht enthalten)
- Optional: E-Lock Tool zum Eindrücken des Keders

6	60-90 min	2 Pers.	ab 2,2 m
SCHRITTE	ZEITAUFWAND	IMMER ZU ZWEIT	STABILIZER NÖTIG

SO GEHT ES

01 RAUMECKE
3D-Eckverbinder setzen, Flügel verbinden

02 RAHMEN SCHLIESSEN
Äußere Ecken verschrauben

03 STABILIZER
Querstreben mit Clips einsetzen

04 AUFSTELLEN
Fußplatten oder Deckenabhängung

05 LED ANSCHLIESSEN
Module und Netzteil verbinden

06 TÜCHER EINZIEHEN
Außen und innen, Ecken zuerst

SICHER ARBEITEN

Die Flügel sind groß und schwer – arbeiten Sie immer zu zweit und auf einer sauberen, weichen Fläche. Freistehende Wände auf ebenem Boden aufstellen und gegen Umkippen sichern; abgehängte Rahmen nur an tragfähigen Deckenpunkten befestigen. Den Netzanschluss darf nur eine Elektrofachkraft herstellen. Hinweise zur Haftung finden Sie auf der letzten Seite.

UNSER TIPP

Legen Sie beide Flügel vor dem Verschrauben komplett aus und prüfen Sie, dass alle Profile in der richtigen Ausrichtung liegen – die Keder-Nuten zeigen nach außen und innen, die LED-Kammer zeigt ins Rahmeninnere.

01 RAUMECKE MONTIEREN

In der Raumecke treffen beide Rahmenflügel aufeinander. Dort verbinden 3D-Eckverbinder je ein waagerechtes Profil beider Flügel mit dem senkrechten Eckprofil – oben und unten, jeweils in beiden Kammern des 160-mm-Profils.

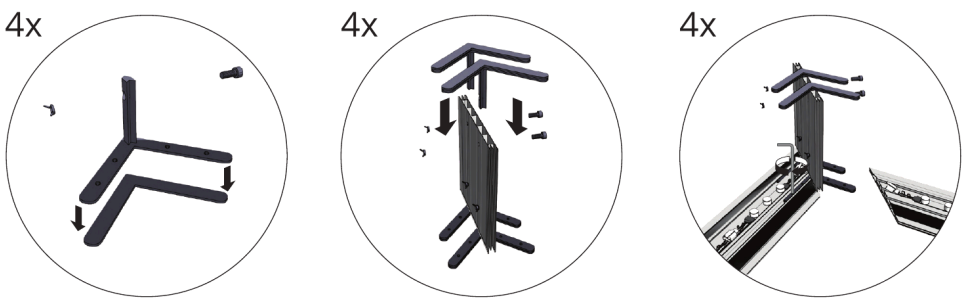

A · VERBINDER VORBEREITEN

Die beiden Schenkel des 3D-Eckverbinders aufsetzen und mit den mitgelieferten Schrauben fixieren.

B · IN DAS ECKPROFIL SETZEN

Verbinder von oben und unten in die Kammern des senkrechten Eckprofils schieben – je Ende zwei Verbinder.

C · FLÜGELPROFILE AUFSCHIEBEN

Die waagerechten Profile beider Flügel auf die freien Schenkel schieben, bis die Gehrung bündig schließt.

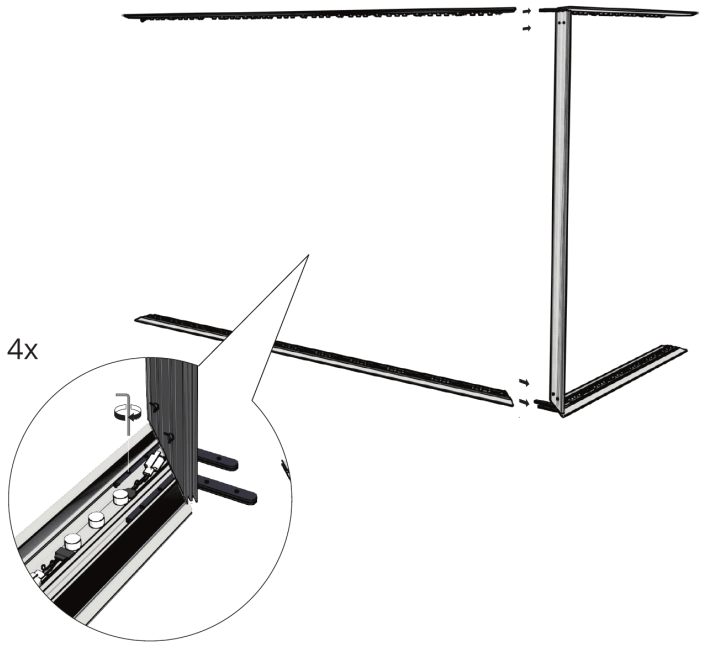

Waagerechte Profile beider Flügel oben und unten an das Eckprofil ansetzen und die Madenschrauben anziehen – 4 × bei der L-Form.

FESTZIEHEN

Madenschrauben zuerst nur handfest anziehen. Erst wenn beide Flügel geschlossen und ausgerichtet sind (Schritt 2), alle Schrauben fest anziehen.

U- UND O-FORM

Jede weitere Raumecke wird genauso montiert. Bei U- und O-Form benötigen Sie deshalb 8 statt 4 3D-Eckverbinder.

02 RAHMEN SCHLIESSEN UND AUSRICHTEN

Jetzt werden die äußeren Rahmenecken mit flachen Eckverbindern geschlossen. Das 160-mm-Profil hat zwei Kammern, deshalb sitzen in jeder Ecke zwei Verbinder übereinander.

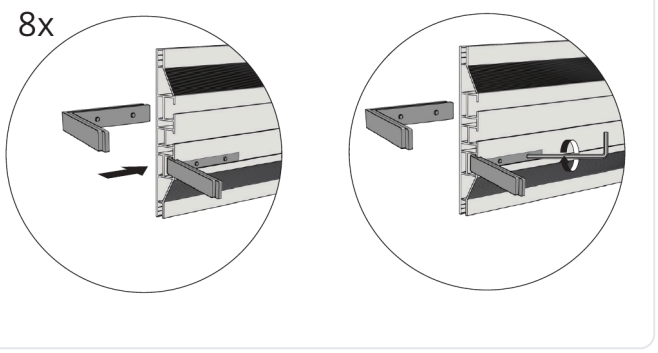

Eckverbinder in beide Kammern schieben und mit dem Inbusschlüssel fixieren – 8 × bei der L-Form.

PRÜFEN

- Diagonalen jedes Flügels gleich lang (± 2 mm)
- Ecken schließen ohne Spalt
- Keder-Nuten zeigen nach außen und innen
- Flügel stehen im rechten Winkel zueinander
- Erst jetzt alle Madenschrauben fest anziehen

FUSSPLATTEN

Bei freistehender Aufstellung die Halter für die Fußplatten jetzt in die untere Nut der senkrechten Profile setzen – später kommen Sie nicht mehr gut heran.

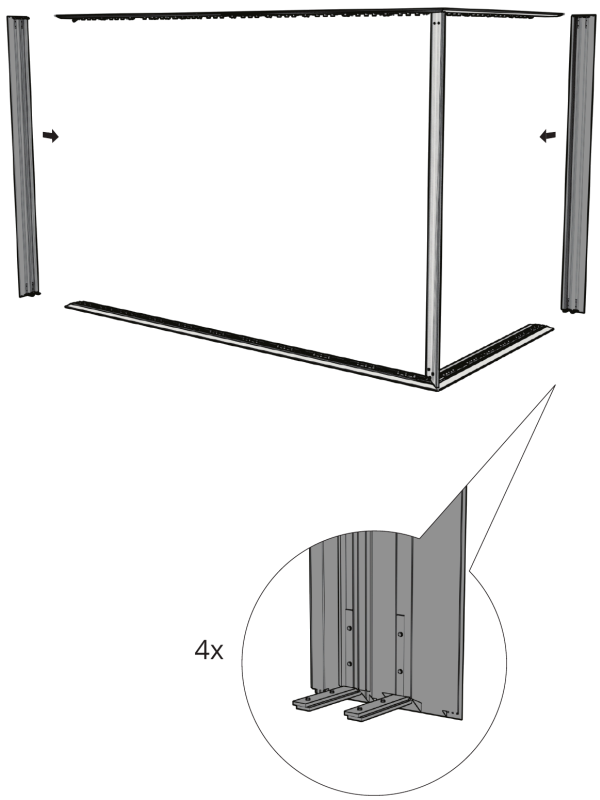

Senkrechte Außenprofile auf die Verbinder schieben; unten die Halter der Fußplatten einsetzen (Detail).

NUR BEI GETEILTEN PROFILEN

VERLÄNGERUNG

Ab einer bestimmten Länge liefern wir eine Seite zweiteilig. Verlängerungsverbinder zur Hälfte in das erste Profil schieben und mit den Madenschrauben fixieren, dann das zweite Profil aufschieben und ebenfalls festziehen. Die Stoßkante muss ohne Versatz schließen.

03 STABILIZER EINSETZEN

Ab 2,2 m Höhe oder Breite braucht jeder Flügel einen Stabilizer (Querstrebe). Er verhindert, dass sich die langen Seiten unter der Spannung von zwei Tüchern nach innen ziehen. Bei Ausführung „LED auf Stabilizer" tragen die Streben zugleich die LED-Module.

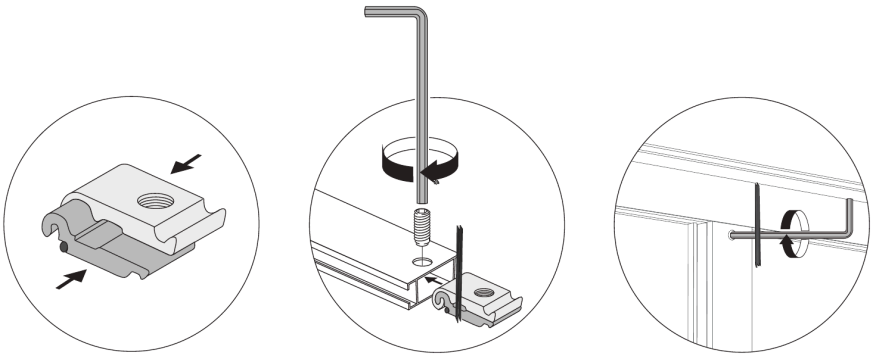

A · CLIP EINSETZEN

Clip in die innere Nut des Rahmenprofils einhängen und an die gewünschte Position schieben – auf beiden Seiten gegenüberliegend gleich.

B · FIXIEREN

Madenschraube des Clips mit dem Inbusschlüssel anziehen, bis der Clip fest sitzt.

C · STREBE EINLEGEN

Stabilizer auf die Clips setzen und festschrauben. Die Strebe darf nicht über die Nut hinaus nach vorn stehen.

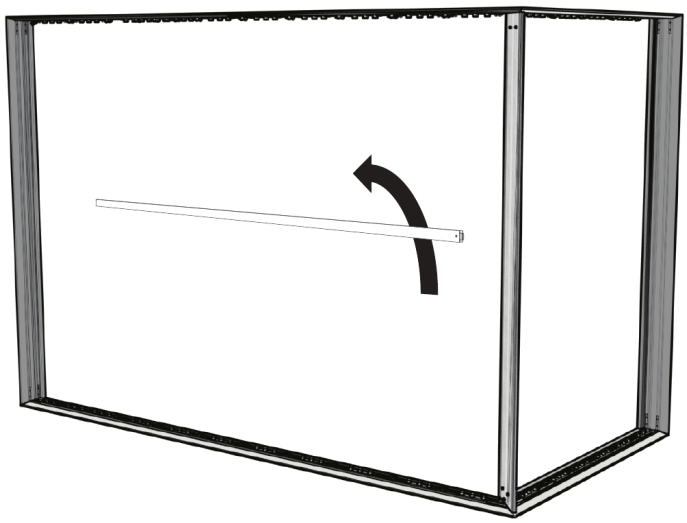

Stabilizer zwischen die fixierten Clips einsetzen und eindrehen.

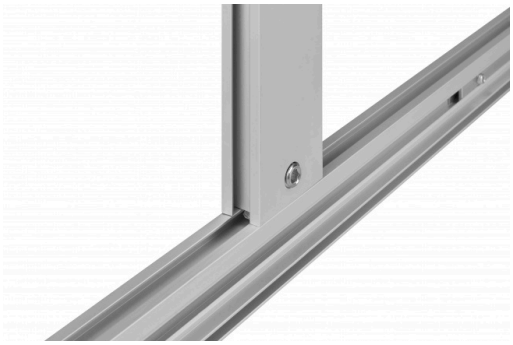

Stabilizer im Rahmen – er liegt hinter dem Tuch.

UNSER TIPP

Streben in beiden Flügeln auf gleicher Höhe setzen. So wirkt die Lichtwand von außen gleichmäßig.

04 AUFSTELLEN ODER ABHÄNGEN

Der fertige L-Rahmen steht frei auf Fußplatten oder hängt von der Decke. Richten Sie die Wand immer **vor** dem LED-Anschluss und dem Einziehen der Spanntücher auf.

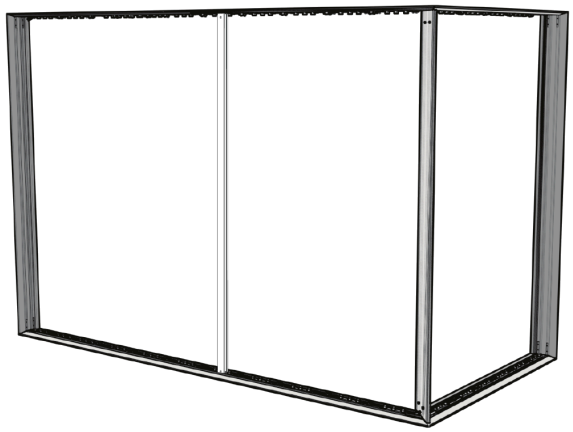

Fertig montierter Rahmen in L-Formation, mit Stabilizer.

FREISTEHEND · FUSSPLATTEN

Fußplatten von unten an die Halter setzen und festschrauben – mindestens zwei pro Flügel, bei breiten Flügeln eine je 100 cm und eine nahe an der Raumecke.

AN DER DECKE · ABGEHÄNGT

Nutenstein mit Öse in die obere Nut setzen, festziehen und den Rahmen mit Seil an tragfähigen Deckenhaken abhängen – je Flügel mindestens zwei Aufhängepunkte. Tragfähigkeit vorher prüfen.



Fußplatte



Deckenhalter



Abhängeseil



3D-Eckverbinder

05 LED ANSCHLIESSEN

Je nach Bestellung sitzen die LED-Module am Profilrand (Edge-lit) oder auf den Stabilizern (LED auf Stabilizer). Die Module werden über Steckverbinder miteinander und mit dem 24-V-Netzteil verbunden.



Edge-lit: LED-Module am Profilrand



LED auf Stabilizer: Module auf den Querstreben

ELEKTRIK

Steckverbinder vollständig zusammenstecken und Kabel so führen, dass sie nicht vor den LED liegen. Netzteil zugänglich und belüftet platzieren. Den Anschluss an das 230-V-Netz darf nur eine Elektrofachkraft vornehmen; die Hinweise zum Netzteil beachten.

FUNKTIONSTEST

LED vor dem Einziehen der Tücher einmal einschalten und prüfen, ob alle Module leuchten.

06

SPANNTÜCHER EINZIEHEN

Jetzt kommt der werkzeuglose Teil. Am Rand jedes Tuchs ist ein Silikonkeder eingenäht, der in die Nut gedrückt wird. Wichtig ist nur die Reihenfolge: **erst alle Ecken, dann die Seiten – zuerst außen, dann innen.**

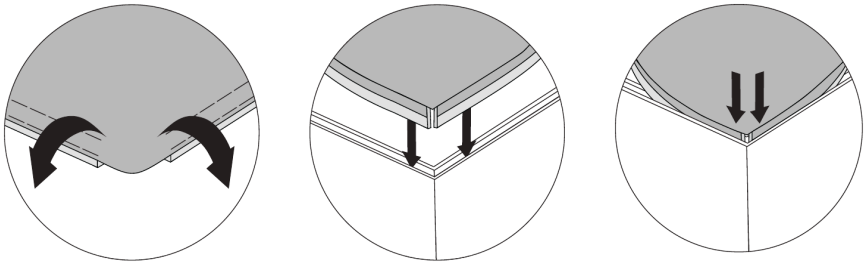

A · ECKE FALTEN

Tuch mit der Druckseite nach außen auflegen. An der ersten Ecke den Keder von beiden Seiten zur Ecke hin einfalten.

B · EINDRÜCKEN

Das gefaltete Stück mit dem Daumen in die Nut drücken – rechts und links der Ecke.

C · SEITEN EINZIEHEN

Keder von der Mitte jeder Seite zu den Ecken hin eindrücken: oben, dann seitlich, zuletzt unten. Nicht ziehen, sondern drücken.

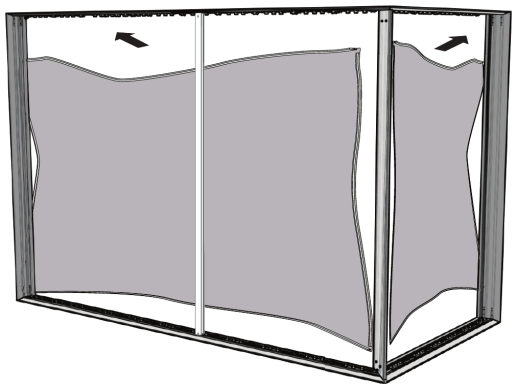

An der Raumecke die Tuchkanten beider Flügel zur Ecke hin zusammenschieben.

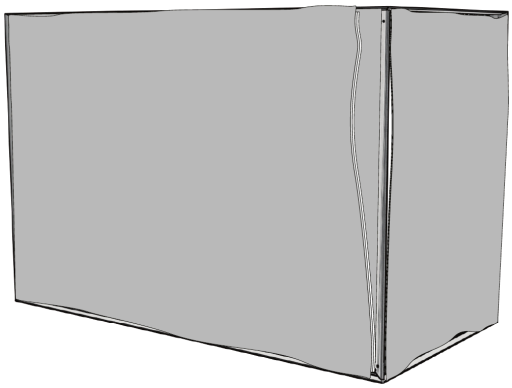

Erst die Außentücher, dann die Innentücher einziehen.

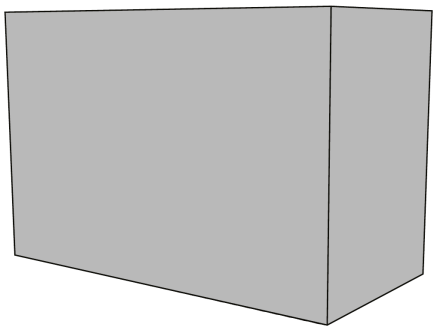

Das Ergebnis: eine durchgehende Lichtwand – das Textil läuft über die Ecke, das Profil verschwindet.

TUCHMASS

Die Tücher sind an der Raumecke 160 mm schmaler als das Außenmaß des Flügels, damit sich die Kanten in der Ecke exakt treffen (U-Form Mittelflügel: 320 mm). Bei der Nachbestellung immer das Außenmaß des Flügels angeben – wir rechnen die Korrektur ein.

UNSER TIPP

Für eine gleichmäßige Ausleuchtung nur lichtdurchlässige Backlit-Stoffe verwenden. Die Innentücher nach den Außentüchern einziehen – so lässt sich die Außenseite in Ruhe ausrichten.

WENN ETWAS NICHT PASST

TIPPS & HILFE

DAS SEHEN SIE	SO LÖSEN SIE ES
Falten oder Wellen im Tuch	Keder an der betroffenen Seite ein Stück herausziehen und von der Mitte aus neu eindrücken. Leichte Falten verschwinden nach 1–2 Tagen durch Spannung und Raumwärme.
Keder springt wieder heraus	Der Keder wurde schräg eingedrückt. Senkrecht zur Nut arbeiten und mit dem E-Lock Tool nachfahren. Nut auf Rückstände oder Staub prüfen.
Tuchkanten treffen in der Ecke nicht aufeinander	Außenmaß des Flügels prüfen – das Tuch muss an der Raumecke 160 mm schmaler sein (U-Form innen 320 mm). Keder beider Flügel zur Ecke hin nachschieben.
Einzelne LED-Module leuchten nicht	Steckverbinder zwischen den Modulen und zum Netzteil prüfen und vollständig zusammenstecken. Bleibt ein Modul dunkel, melden Sie sich bei uns.
Ausleuchtung ungleichmäßig, Schatten	Kabel und Clips so legen, dass sie nicht vor den LED liegen. Lichtdurchlässigen Backlit-Stoff verwenden; Stabilizer auf gleicher Höhe setzen.
Rahmenseite hängt nach innen durch	Stabilizer nachrüsten oder Position prüfen. Bei abgehängten Rahmen zusätzliche Aufhängepunkte setzen.
Ecke schließt nicht bündig	Madenschrauben lösen, Profile ganz auf die Eckverbinder schieben, Diagonalen prüfen, neu anziehen.
Wand wackelt oder kippt	Fußplatten gleichmäßig verteilen, eine nahe an der Raumecke; Halter fest anziehen und Platten bei Bedarf beschweren.

PFLEGE

- Textil mit lauwarmem Wasser und mildem Reiniger abtupfen, nicht reiben
- Viele Spanntücher sind bei 30 °C waschbar – Hinweis auf dem Tuchetikett beachten
- Vor der Reinigung die LED ausschalten und das Netzteil vom Strom trennen
- Aluminiumprofil nur mit weichem Tuch reinigen, keine Scheuermittel
- Tuch zum Lagern locker rollen, nicht knicken

MOTIV WECHSELN

Die Wand bleibt stehen oder hängen – nur die Tücher werden getauscht. LED ausschalten, Keder an einer Ecke anheben, rundum herausziehen, neues Tuch wie in Schritt 6 einziehen. Außen- und Innentuch lassen sich unabhängig voneinander wechseln.

> **FÜR DIE NACHBESTELLUNG**
>
> Messen Sie immer das **Außenmaß des Rahmenflügels** – nicht das Innenmaß und nicht das Motiv. Wir rechnen die Tuchkorrektur für die Raumecke ein.

Ideen spannen Räume.

Neues Motiv, zweites Tuch für die nächste Messe, E-Lock Tool oder Zubehör – alles für Ihren Carré 160 finden Sie im Shop. Fragen zur Montage beantworten wir gern persönlich.

Telefon 07021 974422 · **E-Mail** help@textilspannrahmen.shop · **Web** textilspannrahmen.shop

BITTE LESEN

HINWEISE & HAFTUNG

BESTIMMUNGSGEMÄSSE VERWENDUNG

Der TecX® Textilspannrahmen Carré 160 ist ein beleuchtetes Aluminium-Rahmensystem zur Aufnahme von bedruckten Spanntüchern mit Silikonkeder innen und außen. Er ist für die freistehende Aufstellung auf Fußplatten oder die abgehängte Montage unter Decken in L-, U- oder O-Formation in trockenen Innenräumen bestimmt. Jede andere Verwendung, insbesondere als tragendes Bauteil, als Absturzsicherung oder im Außenbereich ohne gesonderte Freigabe, gilt als nicht bestimmungsgemäß.

SICHERHEITSHINWEISE

- Lesen Sie diese Anleitung vor der Montage vollständig und bewahren Sie sie auf.
- Profile haben Schnittkanten – tragen Sie bei der Montage Handschuhe.
- Rahmen ab ca. 2 m Kantenlänge nur zu zweit bewegen, aufrichten und montieren.
- Bei Deckenmontage nur geprüfte, ausreichend dimensionierte Aufhängepunkte verwenden; Tragfähigkeit der Decke vorher prüfen. Befestigungsmaterial ist nicht Bestandteil der Lieferung.
- Freistehende Rahmen nur auf ebenem, tragfähigem Boden aufstellen und gegen Umkippen sichern – in Verkehrswegen und bei Zugluft zusätzlich fixieren.
- Freistehende Rahmen nicht als Absperrung oder Geländer nutzen.
- Der Anschluss an das Stromnetz darf nur durch eine Elektrofachkraft erfolgen; die dem Netzteil beiliegenden Hinweise sind zu beachten. Netzteil nicht abdecken, vor Feuchtigkeit schützen.
- Vor Arbeiten am Rahmen, am Tuch oder an den LED-Modulen das Netzteil vom Stromnetz trennen.

HAFTUNGSAUSSCHLUSS

Diese Montageanleitung wurde mit größter Sorgfalt erstellt. Sie beschreibt den üblichen Montageablauf und ersetzt nicht die fachliche Beurteilung der Gegebenheiten vor Ort. Die Montage erfolgt in eigener Verantwortung des Ausführenden.

Für Schäden, die durch unsachgemäße Montage, ungeeignetes oder unzureichend dimensioniertes Befestigungsmaterial, unsachgemäßen elektrischen Anschluss, Nichtbeachtung dieser Anleitung, eigenmächtige Veränderungen am Produkt oder nicht bestimmungsgemäße Verwendung entstehen, übernehmen wir keine Haftung. Gleiches gilt für Schäden an Wänden, Decken, Böden und Einrichtungsgegenständen, die bei der Montage entstehen.

Ansprüche aus Gewährleistung und Produkthaftung nach den gesetzlichen Bestimmungen bleiben hiervon unberührt. Maß- und Konstruktionsänderungen im Zuge der Produktweiterentwicklung sowie Irrtümer vorbehalten. Abbildungen können vom gelieferten Produkt abweichen.

ENTSORGUNG

Aluminiumprofile und Verbinder sind recycelbar und gehören in die Metallsammlung. LED-Module, Netzteile und Kabel sind Elektroaltgeräte und gehören nicht in den Hausmüll – bitte bei einer Sammelstelle für Elektroaltgeräte abgeben. Spanntücher nach den örtlichen Vorgaben entsorgen. Verpackungsmaterial bitte sortenrein trennen.

ANBIETER

TecX® ist eine Marke von Bildkraft – Home of Signs, Inhaber Björn Blum, Erlenaustraße 15/1, 73240 Wendlingen am Neckar, Deutschland.
Telefon 07021 974422 · help@textilspannrahmen.shop · textilspannrahmen.shop

Montageanleitung Carré 160 · Version 1.0 · Stand Oktober 2026